ICON500 - MWDG

FOGLIO DI COLLEGAMENTO SU PORTA R2 - RS485

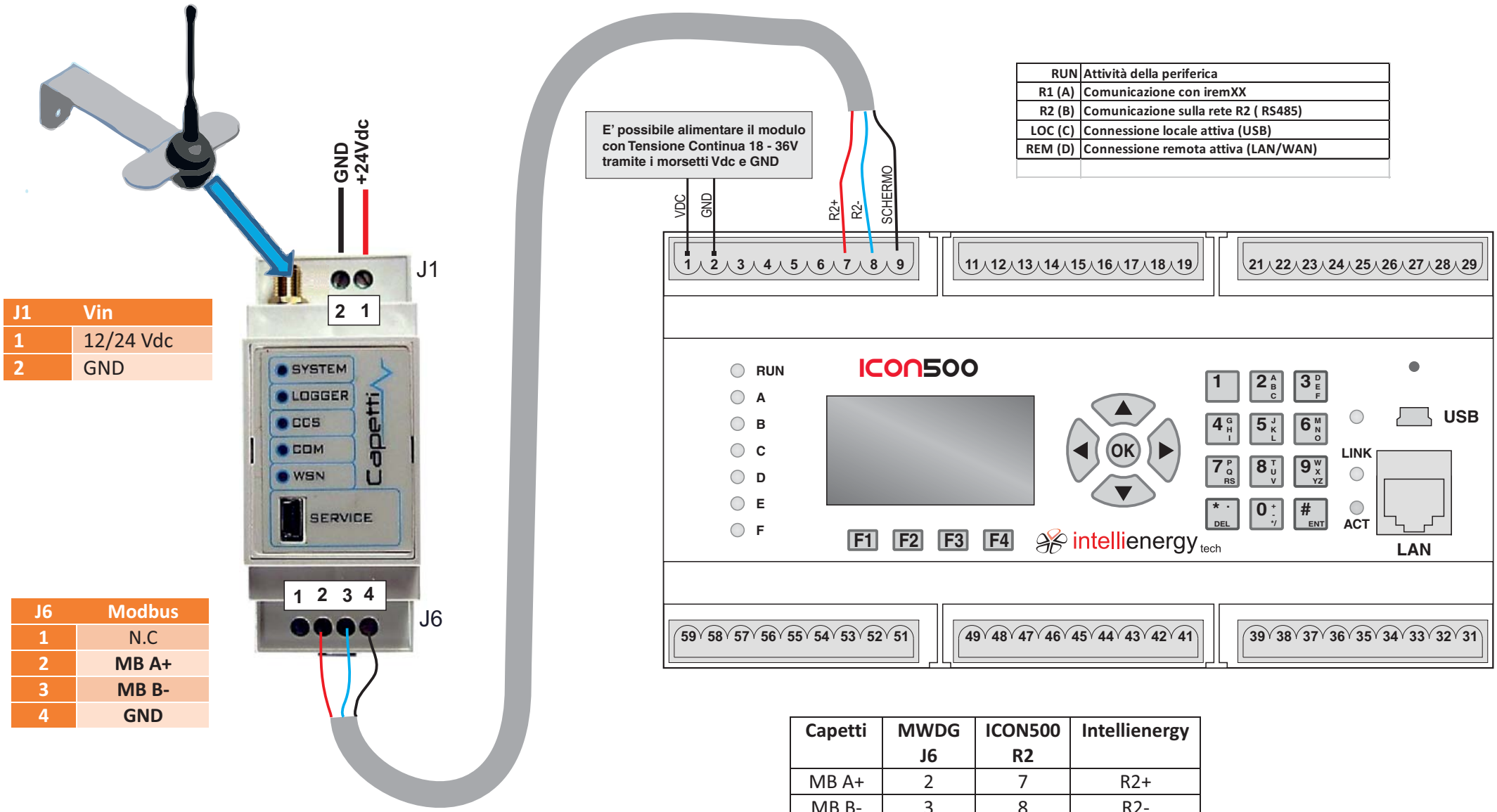

RUN	Attività della periferica
R1 (A)	Comunicazione con iremXX
R2 (B)	Comunicazione sulla rete R2 (RS485)
LOC (C)	Connessione locale attiva (USB)
REM (D)	Connessione remota attiva (LAN/WAN)

J1	Vin
1	12/24 Vdc
2	GND

J6	Modbus
1	N.C
2	MB A+
3	MB B-
4	GND

Capetti	MWDG J6	ICON500 R2	Intellienergy
MB A+	2	7	R2+
MB B-	3	8	R2-
GND	4	9	R2 Schermo

intellienergy tech

Intellienergy Tech - Via Arno, 108, 50019 Sesto Fiorentino - FI
Tel. 055-3990423 www.intellienergy.it supporto@intellienergy.it

Rev 03 - Gennaio 2017